ZJ-AH

ZJ-AG

ZJ-AE

ZJ-AJ

ZJ-A39

磁性开关目录

MAGNETIC SWITCH CATALOG

本目录所提及的各产品，属摩特智能解释权，内容如有更新，恕不另行通知

2024版V1.0

ZJ-AH

系列 series

C型沟槽

适用于SMC、亚德客
Φ4 C型沟槽气缸

接 线 图 Wiring diagram

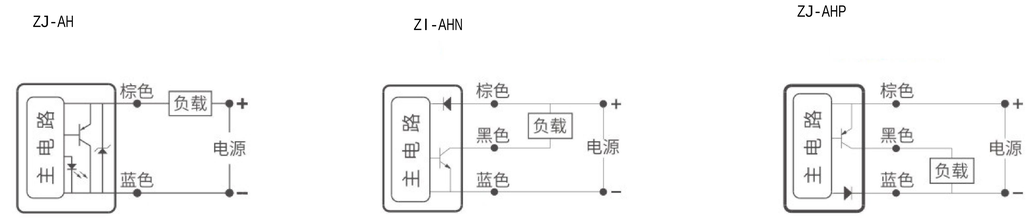

产品规格 Product specifications (单位：MM)

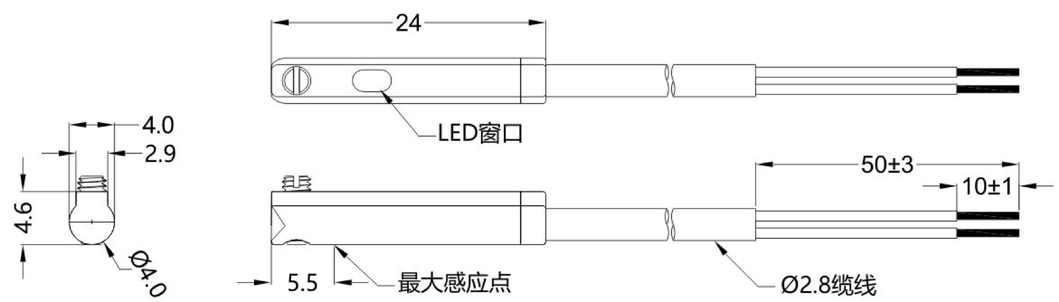

产品参数 Product Parameters

ZJ-AH	ZJ-AHN	ZJ-AHP
开关逻辑:电子式;常开型	开关逻辑:电子式;常开型	开关逻辑:电子式;常开型
开关型式:两线式无接点型	开关型式:无接点NPN型	开关型式:无接点PNP型
电压范围:10～30V DC	电压范围:5～30V DC	电压范围:5～30V DC
开关电流:1～50 mA	开关电流:0～200 mA	开关电流:0～200 mA
接点容量:1.5 W Max.	接点容量:6 W Max.	接点容量:6 W Max.
消耗电流:无	消耗电流:3 mA Max	消耗电流:3 mA Max
残留压降:2.65V Max.@50mA DC	残留压降:0.5V Max.@200mA	残留压降:0.5V Max.@200mA
洩漏电流:90 μA Max.@24V	洩漏电流:0.01 mA Max.	洩漏电流:0.01 mA Max.
指示LED:红色 LED	指示LED:红色 LED	指示LED:红色 LED
电缆线材:Φ2.8,2C,灰色耐油PVC	电缆线材:Φ2.8,3C,灰色耐油PVC	电缆线材:Φ2.8,3C,灰色耐油PVC
灵 敏 度:40～800 高斯	灵 敏 度:40～800 高斯	灵 敏 度:40～800 高斯
切换频率:1000Hz	切换频率:1000Hz	切换频率:1000Hz
温度范围:-10～70°C	温度范围:-10～70°C	温度范围:-10～70°C
保护回路:突波吸收保护	保护回路:电源极性反向保护;突波吸收保护	保护回路:电源极性反向保护;突波吸收保护
防护等级:IP67	防护等级:IP67	防护等级:IP67

★推荐使用电子式，如有磁簧管开关需求也可定制。

安装方式 Installation method

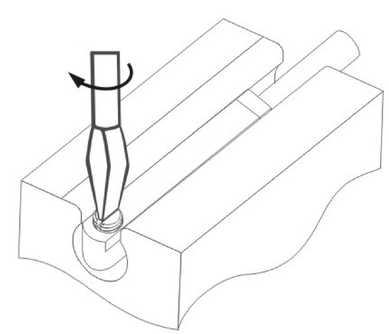

适用气缸 Applicable cylinder

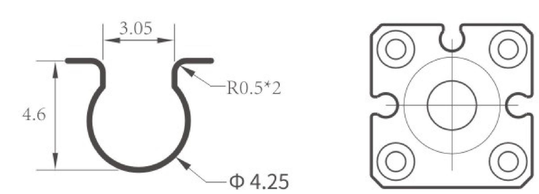

适用于Φ4 C型沟槽气缸

ZJ-AG

系列 series

产品信息/PRODUCTINFORMATION

亚德客沟槽

适用于亚德客
4.35*4.5方型沟槽气缸

接线图 Wiring diagram

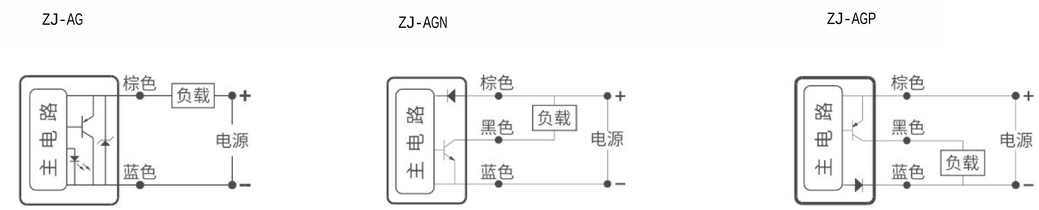

产品规格 Product specifications (单位：MM)

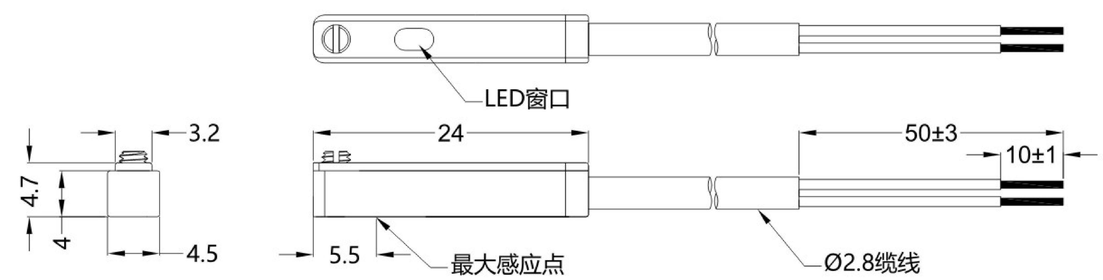

产品参数 Product Parameters

ZJ-AG	ZJ-AGN	ZJ-AGP
开关逻辑:电子式;常开型	开关逻辑:电子式;常开型	开关逻辑:电子式;常开型
开关型式:两线式无接点型	开关型式:无接点NPN型	开关型式:无接点PNP型
电压范围:10～30V DC	电压范围:5～30V DC	电压范围:5～30V DC
开关电流:1～50 mA	开关电流:0～200 mA	开关电流:0～200 mA
接点容量:1.5 W Max.	接点容量:6 W Max.	接点容量:6 W Max.
消耗电流:无	消耗电流:3 mA Max	消耗电流:3 mA Max
残留压降:2.65V Max.@50mA DC	残留压降:0.5V Max.@200mA	残留压降:0.5V Max.@200mA
洩漏电流:90 μA Max.@28V	洩漏电流:0.01 mA Max.	洩漏电流:0.01 mA Max.
指示LED:红色 LED	指示LED:红色 LED	指示LED:红色 LED
电缆线材:Φ2.8,2C,灰色耐油PVC	电缆线材:Φ2.8,3C,灰色耐油PVC	电缆线材:Φ2.8,3C,灰色耐油PVC
灵 敏 度:40～800 高斯	灵 敏 度:40～800 高斯	灵 敏 度:40～800 高斯
切换频率:1000Hz	切换频率:1000Hz	切换频率:1000Hz
温度范围:-10～70°C	温度范围:-10～70°C	温度范围:-10～70°C
保护回路:突波吸收保护	保护回路:电源极性反向保护;突波吸收保护	保护回路:电源极性反向保护;突波吸收保护
防护等级:IP67	防护等级:IP67	防护等级:IP67

★推荐使用电子式，如有磁簧管开关需求也可定制。

安装方式 Installation method

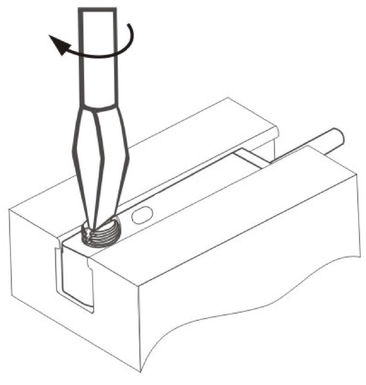

适用气缸 Applicable cylinder

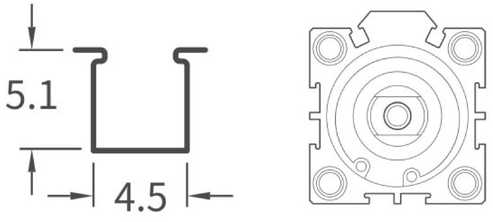

适用于亚德客方形沟槽气缸

ZJ-AE

系列 series

产品信息/PRODUCTINFORMATION

T型沟槽

适用于SMC、亚德客
6.2*5.4 T型沟槽气缸

接 线 图 Wiring diagram

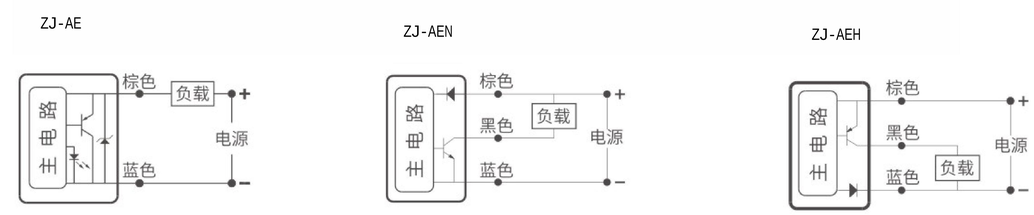

产品规格 Product specifications (单位：MM)

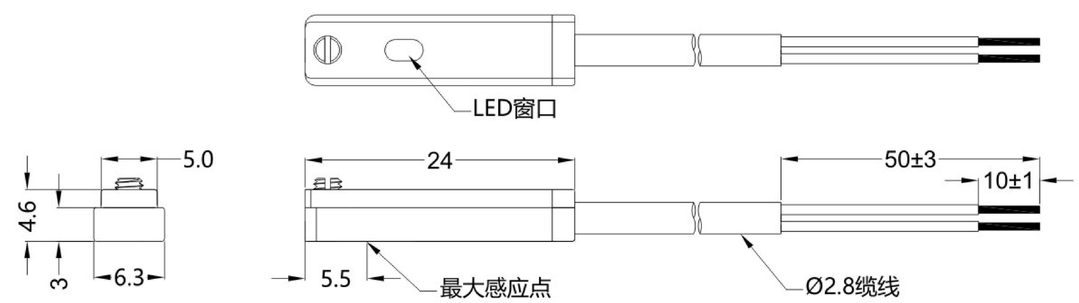

产品参数 Product Parameters

ZJ-AE	ZJ-AEN	ZJ-AEP
开关逻辑：电子式；常开型	开关逻辑:电子式;常开型	开关逻辑:电子式;常开型
开关型式:两线式无接点型	开关型式:无接点NPN型	开关型式:无接点PNP型
电压范围:10～30V DC	电压范围:5～30V DC	电压范围:5～30V DC
开关电流:1～50 mA	开关电流:0～200 mA	开关电流:0～200 mA
接点容量:1.5 W Max.	接点容量:6 W Max.	接点容量:6 W Max.
消耗电流:无	消耗电流:3 mA Max	消耗电流:3 mA Max
残留压降:2.65V Max.@50mA DC	残留压降:0.5V Max.@200mA	残留压降:0.5V Max.@200mA
洩漏电流:90 μA Max.@28V	洩漏电流:0.01 mA Max.	洩漏电流:0.01 mA Max.
指示LED:红色 LED	指示LED:红色 LED	指示LED:红色 LED
电缆线材:Φ2.8,2C,灰色耐油PVC	电缆线材:Φ2.8,3C,灰色耐油PVC	电缆线材:Φ2.8,3C,灰色耐油PVC
灵 敏 度:40～800 高斯	灵 敏 度:40～800 高斯	灵 敏 度:40～800 高斯
切换频率:1000Hz	切换频率:1000Hz	切换频率:1000Hz
温度范围:-10～70℃	温度范围:-10～70℃	温度范围:-10～70℃
保护回路:突波吸收保护	保护回路:电源极性反向保护;突波吸收保护	保护回路:电源极性反向保护;突波吸收保护
防护等级:IP67	防护等级:IP67	防护等级:IP67

★推荐使用电子式，如有磁簧管开关需求也可定制。

安装方式 Installation method

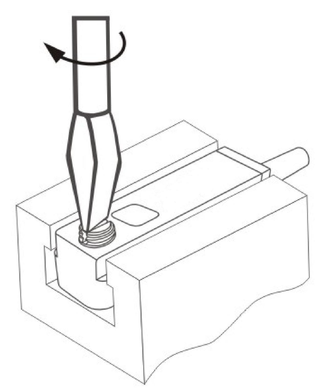

适用气缸 Applicable cylinder

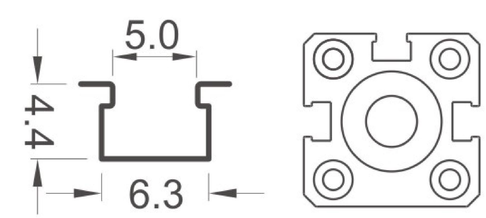

全品牌T型沟槽气缸通用

ZJ-AJ

系列 series

产品信息/PRODUCTINFORMATION

亚德客沟槽

L 型沟槽

上方置入

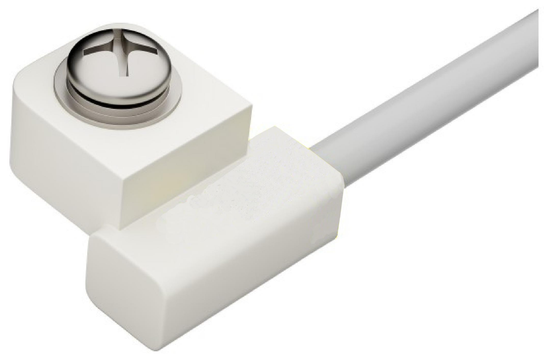

接 线 图 Wiring diagram

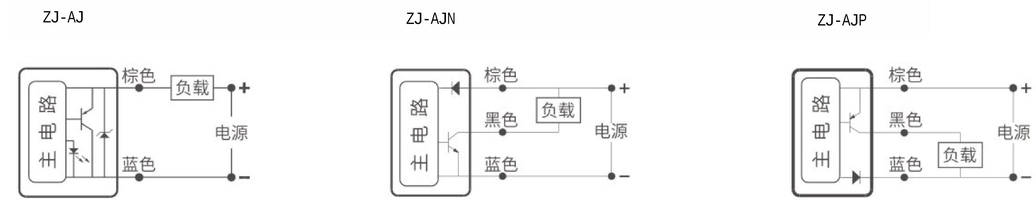

产品参数 Product Parameters

ZJ-AJ	ZJ-AJN	ZJ-AJP
开关逻辑：电子式；常开型	开关逻辑：电子式；常开型	开关逻辑:电子式;常开型
开关型式:两线式无接点型	开关型式:无接点NPN型	开关型式:无接点PNP型
电压范围:10～30V DC	电压范围:5～30V DC	电压范围:5～30V DC
开关电流:1～50 mA	开关电流:0～200 mA	开关电流:0～200 mA
接点容量:1.5 W Max.	接点容量:6 W Max.	接点容量:6 W Max.
消耗电流:无	消耗电流:3 mA Max	消耗电流:3 mA Max
残留压降:2.65V Max.@50mA DC	残留压降:0.5V Max.@200mA	残留压降:0.5V Max.@200mA
洩漏电流:90 μA Max.@28V	洩漏电流:0.01 mA Max.	洩漏电流:0.01 mA Max.
指示LED:红色 LED	指示LED:红色 LED	指示LED:红色 LED
电缆线材:Φ2.8,2C,灰色耐油PVC	电缆线材:Φ2.8,2C,灰色耐油PVC	电缆线材:Φ2.8,2C,灰色耐油PVC
灵 敏 度:50～800 高斯	灵 敏 度:50～800 高斯	灵 敏 度:50～800 高斯
切换频率:1000Hz	切换频率:1000Hz	切换频率:1000Hz
温度范围:-10～70°C	温度范围:-10～70°C	温度范围:-10～70°C
保护回路:突波吸收保护	保护回路:电源极性反向保护;突波吸收保护	保护回路:电源极性反向保护;突波吸收保护
防护等级:IP67	防护等级:IP67	防护等级:IP67

★推荐使用电子式，如有磁簧管开关需求也可定制。

产品规格 Product specifications (单位：MM)

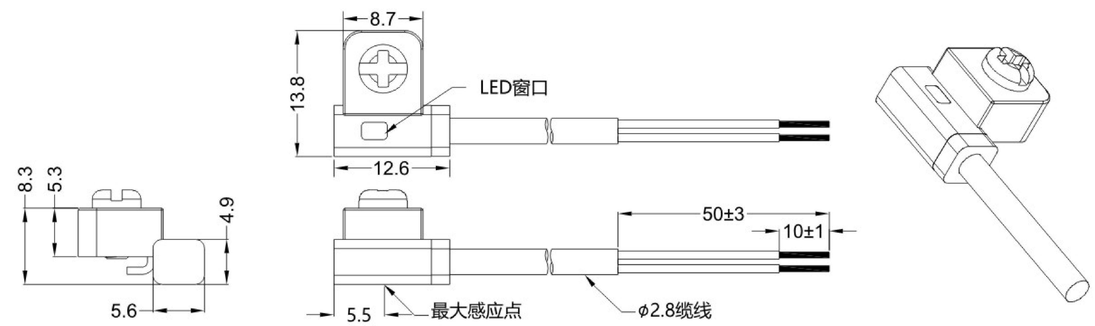

安装方式 Installation method

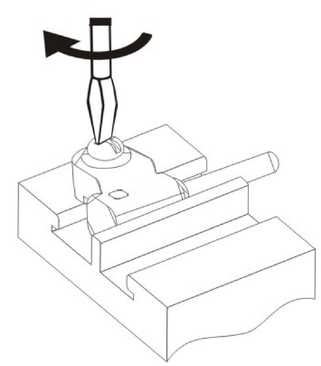

适用气缸 Applicable cylinder

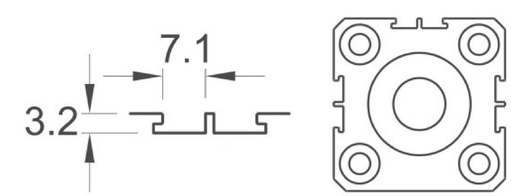

适用于亚德客L型沟槽气缸

ZJ-A39

系列 series

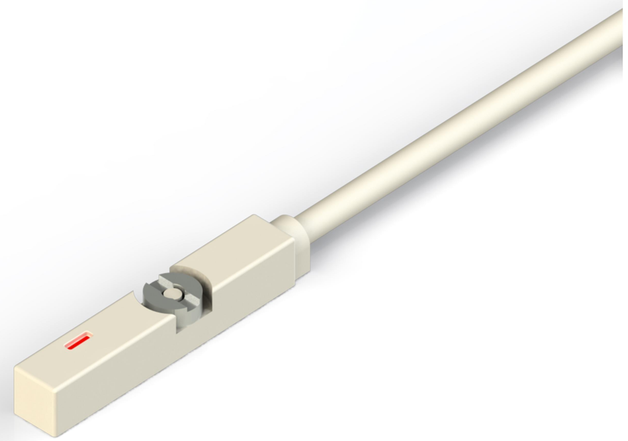

上方置入
T型沟槽

适用于FESTO、SMC、
电缸等“T”型沟槽缸体

产品参数 Product Parameters

ZJ-A39	ZJ-A39N	ZJ-A39P
开关逻辑：电子式；常开型	开关逻辑:电子式;常开型	开关逻辑：电子式；常开型
开关型式:两线式无接点型	开关型式:无接点NPN型	开关型式:无接点PNP型
电压范围:10～30V DC	电压范围:5～30V DC	电压范围:5～30V DC
开关电流:1～50 mA	开关电流:0～200 mA	开关电流:0～200 mA
接点容量:1.5 W Max.	接点容量:6 W Max.	接点容量:6 W Max.
消耗电流:无	消耗电流:3 mA Max.@24V	消耗电流:3 mA Max.@24V
残留压降:2.65V Max.@50mA DC	残留压降:0.5V Max.@200mA DC	残留压降:0.5V Max.@200mA DC
洩漏电流:90 μA Max.@28V	洩漏电流:0.01 mA Max.	洩漏电流:0.01 mA Max.
指示LED:红色 LED	指示LED:红色 LED	指示LED:红色 LED
电缆线材:Φ2.8,2C,灰色耐油PUR	电缆线材:Φ2.8,3C,灰色耐油PUR	电缆线材:Φ2.8,3C,灰色耐油PUR
灵 敏 度:40～800 高斯	灵 敏 度:40～800 高斯	灵 敏 度:40～800 高斯
切换频率:1000Hz	切换频率:1000Hz	切换频率:1000Hz
温度范围:-10～70°C	温度范围:-10～70°C	温度范围:-10～70°C
保护回路:突波吸收保护	保护回路:电源极性反向保护;突波吸收保护	保护回路:电源极性反向保护;突波吸收保护
防护等级 : IP67	防护等级 : IP67	防护等级 : IP67

★推荐使用电子式，如有磁簧管开关需求也可定制。

/

产品信息/PRODUCTINFORMATION

接 线 图 Wiring diagram

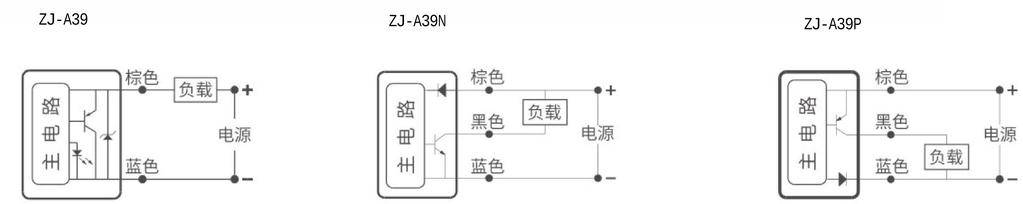

产品规格 Product specifications (单位：MM)

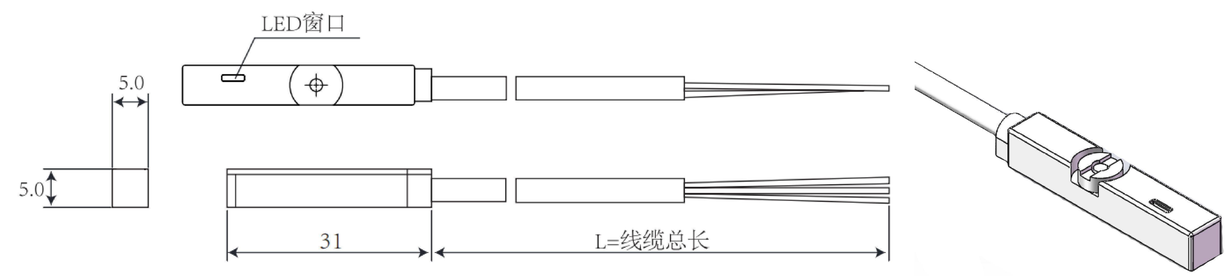

安装方式 Installation method

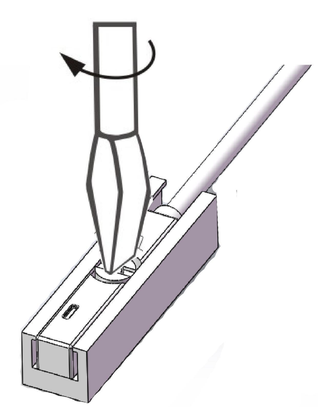

适用气缸 Applicable cylinder

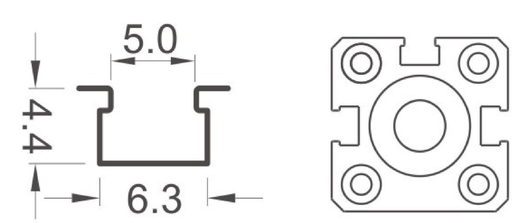

全品牌T型沟槽气缸通用

产品特性

密封防护	IP67	防尘防水，置于1米水深仍可正常工作
电线阻燃	VW-1	采用防火材料，垂直阻燃通过最高等级测试
电线弯折	15万＋	通过15万次±90度角摆幅弯折测试
温度范围	-10~70°C	全系列开关可用于-10~70°C工作环境
使用寿命	6000万次	感应器工作寿命高达6000万次
精准定位	0.01mm	重复定位精准度高

电子式 / 磁簧式对比

电子式感应器：切换频率速度高达1000赫兹，无误动作或不动作
磁簧式感应器：切换频率速度仅能达到200赫兹

电子式感应器：抗震动，耐摔
磁簧式感应器：轻微碰撞或撞击都可能导致感度变异

电子式感应器：重复精度可达0.01毫米，实现精准控制
磁簧式感应器：感应区间宽达10毫米，不精准

电子式感应器：超长寿命可达6000万次
磁簧式感应器：寿命仅有1000万次

开关型号对照表

芯拓微型号	SMC	AIRTAC(亚德客)	ALIF(元利富)	CHELIC(气立可)
ZJ-AH	D-A93 D-M9B	DMSH DS1-H	DFSH DFGH	CS-9D CS-8G
ZJ-AG	无	DMSG DS1-G	DFSG DFGG	无
ZJ-AE	D-Z73 D-Y59B	DMSE DS1-E	DFSE DFGE	CS-6T
ZJ-AJ	无	DMSJ DS1-J	DFSJ DFGJ AG-09	CS-30E
ZJ-A39	D-Z73 D-Y59B	DMSE DS1-E	AL-39DF AG-39DF AG-38DF	CS-6T
研发中	D-M9BV	无	AL-28DF AG-28DF	CS-7B CS-8B CS-9B
研发中	无	CS1-F DS1-F	AL-20R AL-20DF	CS-100
研发中	无	CS1-U DS1-U	AL-21R AL-21DF	无

气缸缸型	可选开关	搭配夹具
AirTAC L型沟槽	ZJ-AJ	沟槽形式，免用夹具
AirTAC 方型沟槽	ZJ-AG	方槽形式，免用夹具
SMC T型沟槽	ZJ-AE AJ-A39	沟槽形式，免用夹具
FESTO T型沟槽	ZJ-AE ZJ-A39	沟槽形式，免用夹具
SMC C型沟槽	ZJ-AH	沟槽形式，免用夹具